NOVY Technische Fiche

1778|03

Inductie - Pro
5 zones 90 cm
Glas

EAN 5414425017782

Kookzones

- 5 zones
- Links voor : 2100/3700 W - 240x200 mm
- Links achter : 2100/3700 W - 240x200 mm
- Centraal : 2600/5500 W - 280 mm
- Rechts voor : 2100/3700 W - 240x200 mm
- Rechts achter : 2100/3700 W - 240x200 mm

Functies & kenmerken

InTouch functie	Standaard
Flexzones	2
Brugfunctie flexzones	Automatisch
Grill functie	▪
Chef functie	▪
Pot move functie	▪
Automatische pot detectie	▪
Warmhoudfunctie (°C)	42°C, 70°C, 94°C
Restwarmte aanduiding	▪
Wipeguard functie	▪
Kinderbeveiliging	▪
Stop&Go functie	▪
Timers	Kookwekker, Timer per Zone, Count-up timer, Aankookautomaat

Design

Bediening	Slider touch bediening
Kleur display	Wit
Glasrand	Afgeronde boord
Inbouw methode	Opbouw, Vlakbouw

Afmetingen

Product afmetingen (BxDxH) (mm)	900 x 520 x 51
Uitsnijding werkblad (BxD) (mm)	850 x 490

Technische eigenschappen

Aansluitwaarde (W)	11100
Elektrische aansluiting	220-240V 1L+N 220-240V 2L 220-240V 3L (BE) 380-400V 2L+N/2N 380-400V 3L+N
Frequentie (Hz)	50-60
Netto gewicht (kg)	15,76

Afmetingen

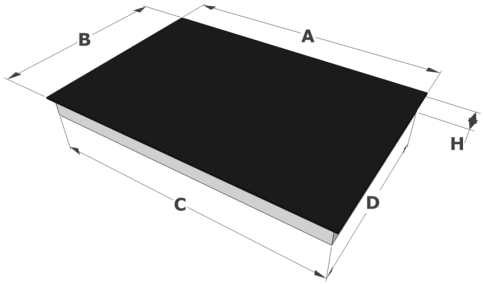

	A	B	C	D	H
mm	900	520	800	482	51

Opbouw

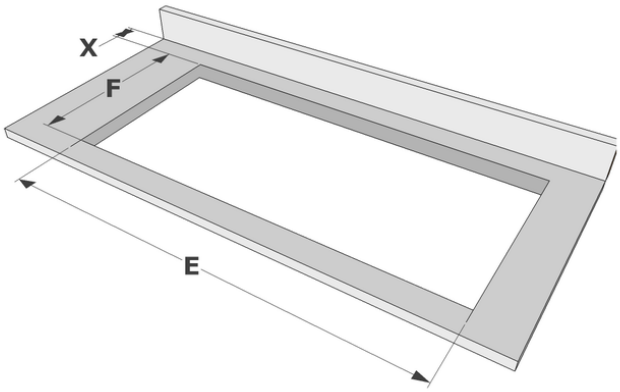

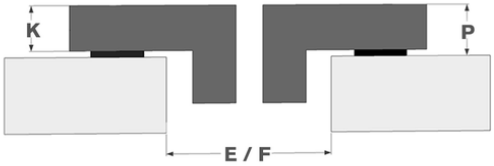

	E	F	K	P	X
mm	850	490	4	6	50

Vlakbouw

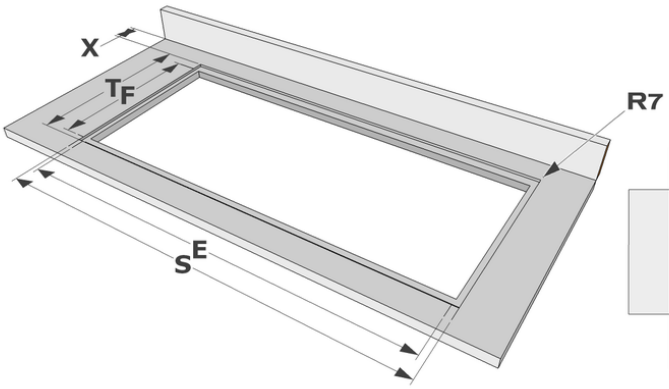

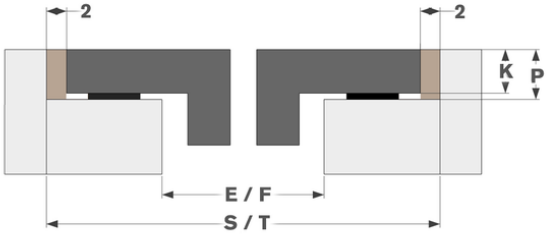

	E	F	S	T	K	P	X
mm	850	490	904	524	4	6	50

Accessoires

Koken

1700092	Zijprofielen